Basis Grundausstattung Messestand Modell 3.3 ab 12 m²

- Teppichboden in Blau oder Grau
- Wandabwicklung aus 2500 mm hohen Systemkomponenten mit weißen Wandfüllungen
- 1 m² Kabine mit Papierkorb, Garderobenhaken und abschließbarer Tür
- Blendenkonstruktion aus Systemkomponenten
- Besprechungstisch mit vier Stühlen
- 1 Strahler pro 3 m² Ausstellungsfläche

Ausstattung Modell 3.3 –Beispiel, Eckstand 12 m², 4000 x 3000 mm

- 12 m² Rips Teppichboden Farbe Blau
- 8 lfm. Wandkonstruktion aus Systemmaterial mit Stützen und Zargen, Farbe Aluminium, ca. 2500mm hoch
- 8 Stk. Wandfüllungen aus 3,2 mm Füllplatten, Farbe Weiß
- 1 Stk. Wandkonstruktion mit abschließbarer Tür aus Systemmaterial mit Stützen und Zargen, Farbe Aluminium, ca. 2500 mm hoch
- 7 lfm. Trägerkonstruktion aus Systemmaterial, Farbe Aluminium, ca. 175 mm hoch, mit zwei 16mm weißen Holzblenden, ca. 300 mm hoch, mit konstruktionsbedingter Eckstütze
- 4 Stk. Auslegestrahler, 100 Watt, Farbe Weiß
- 1 Stk. Standard Tisch mit runder Tischplatte, Farbe Weiß
- 4 Stk. Standard Stuhl, Farbe Weiß
- 1 Stk. Garderobenrechen mit Kleiderhaken
- 1 Stk. Papierkorb

Preis: Preis auf Anfrage

Artikelnummer: M10000303

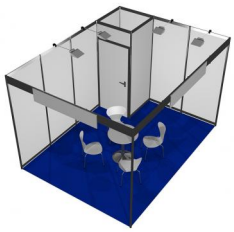



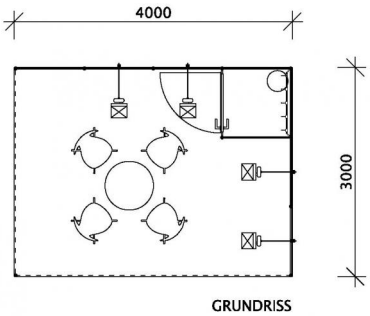

GRUNDRISS

Falk Tacke GmbH | Messebau | Ladenbau | Mobile Systeme
Zinngießerstraße 9 | D-31789 Hameln | Tel. +49 (0) 51 51 / 40 30 40 | Fax 40 30 429
Geschäftsführer: Falk Tacke | Handelsregister Hannover HRB 102089 | Ust.-IdNr. DE240741680
Bankverbindung: Sparkasse Weserbergland | BLZ 254 501 10 | Kto. 2600 93 99 | SWIFT NOLA DE 21 SWB | IBAN DE 13 2545 0110 0026 0093 99